Integrisys

iCLT-100
ContactLess Terminal

Soluciones Personalizadas

Interacción con el Cliente

Soporte Permanente

Producción Propia

IntegriSys ha desarrollado la terminal inteligente iCLT-100 para ser usado con las tarjetas sin contacto ISO14443 A/B y del tipo Mifare y acorde a las especificaciones de seguridad y funcionalidad requeridas para las aplicaciones de transporte, medio de pago y control de acceso e identificación.

El iCLT-100 es la nueva generación de terminales de alto rendimiento que soporta numerosas y sofisticadas aplicaciones gracias a sus características de avanzadas, rango de opciones de conectividad y procesador de alto rendimiento, su amplia pantalla de 5.8 pulgadas y sistema operativo Linux.

Integrisys

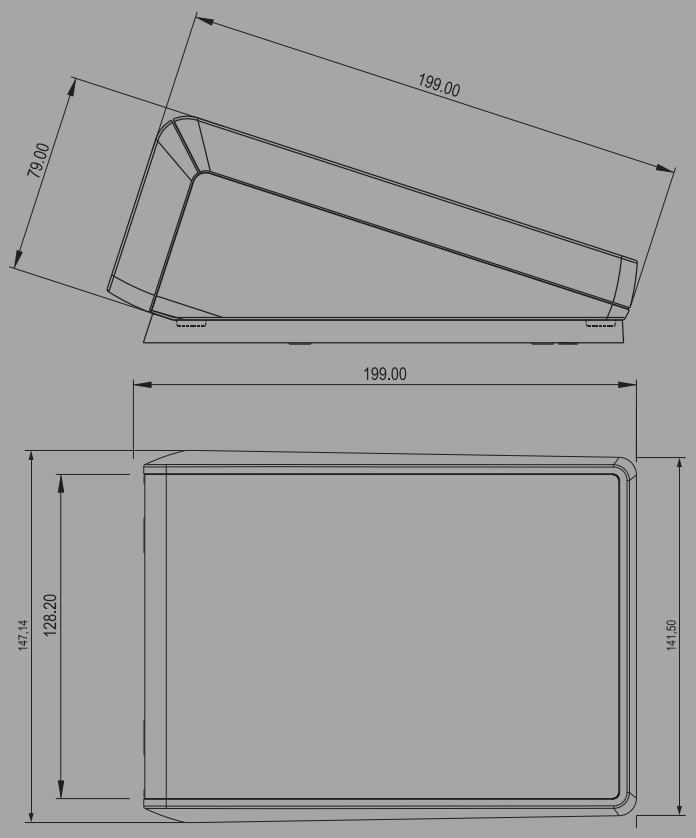

Casa Central
Integrisys S.A.
Pringles 432
(C1183AEH)
C.A.B.A.
Argentina
+54.11.6009.7700

Desarrollo y Producción
Integrisys S.A.
Juan F. Cobos 2522
(5519)
Dorrego, Mendoza
Argentina
+54.261.432.6080

Características Técnicas

- Procesador Cortex-A53
- Sistema Operativo Linux
- Memoria Ram 1Gb
- Memoria Flash 8Gb a 32Gb
- Pantalla 5.8” 800 x 480 pixeles
- Ethernet 10/100
- Wifi 2.4 Ghz, IEEE 802.11 b/g/n
- Modem Interno 2G/3G/4G
- ISO/IEC 14443 Tipo A, B, Mifare Classic, Mifare Plus (SL1/SL2/SL3), DESFire, etc.
- Alcance de la Antena 60mm
- Modulo SAM ISO 7816-4
- Bocina para alertas sonoros
- Reloj de Tiempo Real
- Relé Interno de Control de Puerta y Alama
- Alimentación 9-24V DC
- Consumo < 1ª
- Dimensiones 148x210x80mm
- Material ABS (UL 94 HB)
- Protección IP40
- Montaje de Pared
- Temperatura Operativa -10° ~ 70°
- Humedad 0 ~ 95% (sin condensación)